MOD. 1006 BRAVISSIMO

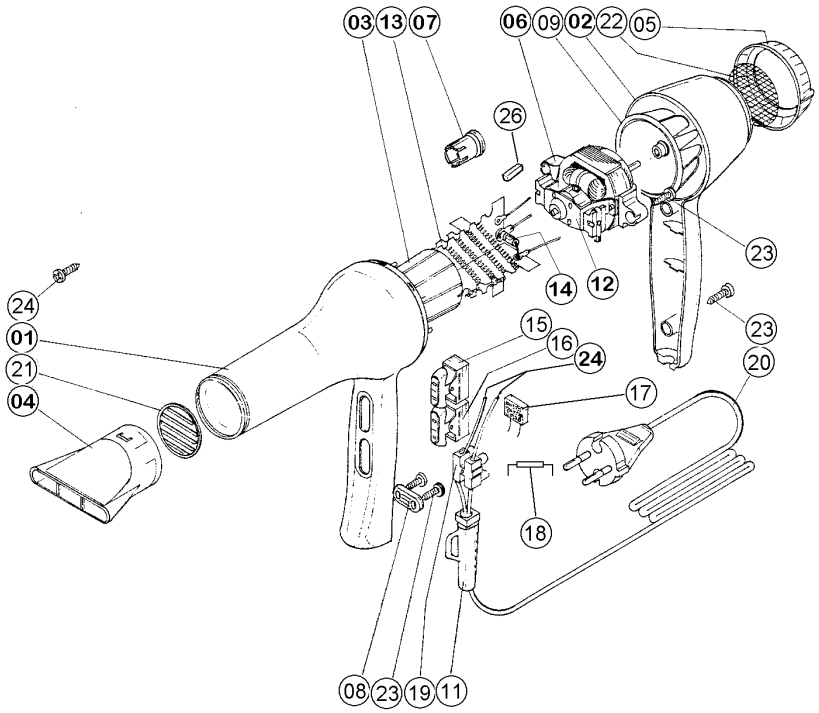

01 Corpo anteriore
02 Corpo posteriore
03 Canotto interno
04 Bocchetta
05 Ghiera porta filtro
06 Angolini motore
07 Distanziale resistenza
08 Fermacavo
09 Ventola
11 Passacavo
12 Motore
13 Resistenza
14 Diodo
15 Interruttore rosso 3 cont.
16 Interruttore nero 3 cont.
17 Condensatore
18 Resistenza di scarica
19 Morsetto 2 poli
20 Cavo
21 Griglia uscita aria
22 Retina filtro
23 Viti motore-corpo-serr.
24 Spezzoni filo 7 cm
26 Carboncini motore

ASCIUGACAPELLI PROFESSIONALE MOD.1006 BRAVISSIMO

230 Volts - 50-60 Hz - 1600 Watts - Costruito a norme CEE - Cavo da 3 metri - Materiale del corpo in poliammide - 2 Velocità - 4 Temperature 2 Velocità d'aria fredda - Temperatura d'aria: min 60°C max 125°C - Termostato di protezione - Filtro aria pulibile - Peso netto: 480 gr - Imballo: 12 pezzi - Motore professionale lunga vita - Completo di una bocchetta - Diffusore incluso.

PROFESSIONAL HAIRDRYER MOD. 1006 BRAVISSIMO

230 Volts - 50-60 Hz - 1600 Watts - In according with CEE directives - Cable lenght 3 metres - Material of the body poliammide - 2 speed positions 4 Temperatures - 2 cold air speed - Air temperature: min 60°C max 125°C - Safety thermostat - Cleanable air filter - Net weight: 480 gr Packing: 12 pcs per outer carton - Professional long life motor - Complete of one nozzle - Diffuser included.

SECHE-CHEVEUX PROFESSIONNEL MOD.1006 BRAVISSIMO

230 Volts - 50-60 Hz - 1600 Watts - Conforme à la directive CEE - Longueur du cordon 3 mètres - Matériel du corp poliammide - 2 allures 4 Températures - 2 allures d'air froid - Température d'air minimal 60°C maximal 125°C - Thermostat de protection - Filtre d'air nettoyable Poids net: 480 gr - Quantité par surremballage: 12 pièces - Moteur professionnel longue durée - Complet d'un concentrateur d'air - Diffuseur inclus.

SECADOR PROFESIONAL MOD.1006 BRAVISSIMO

230 Voltios - 50-60 Hz - 1600 Watt - Conforme a las normas CEE - Cable de 3 metros - Material de construcción del cuerpo en poliamida 2 Velocidades - 4 Temperaturas - 2 Velocidades de aire fria - Temperaturas: min 60 °C max 125 °C - Termóstato de protección - Filtro del aire que se puede limpiar - Peso neto: 480 gr - Embalaje: 12 piezas - Motor profesional lunga duracción - Completo de deflector - Difusor incluido.

FKF S.r.l. Via Industriale 6/8 - 25014 Castenedolo Brescia Italy Tel. 0039.030.2130577 E-mail: fkfsrl@fkf.it Web site: www.fkf.it